Google Patents як інструмент патентного фахівця. Огляд та приклади.

Веременко Андрій, Укрпатент

2016

Пару слів про Google Patents

Google Patents – сервіс, призначений для пошуку та перегляду знайдених патентів.

Містить документи USPTO, EPO, WIPO, DPMA, CIPO та SIPO, а також непатенту літературу.

patents.google.com

google.com/patents

“Старий” та “новий” Google Patents

“Старий” Google Patents можна знайти за посиланням ***google.com/patents*** , а “новий” на ***patents.google.com*** NEW

“Новий” Google Patents має більш зручний інтерфейс, але наразі знаходиться у стадії тестування.

Мають різний алгоритм видачі результатів пошуку, тому можна використовувати обидві версії.

Приклади інтерфейсів

“Старий” інтерфейс
google.com/patents

“Новий” інтерфейс
patents.google.com

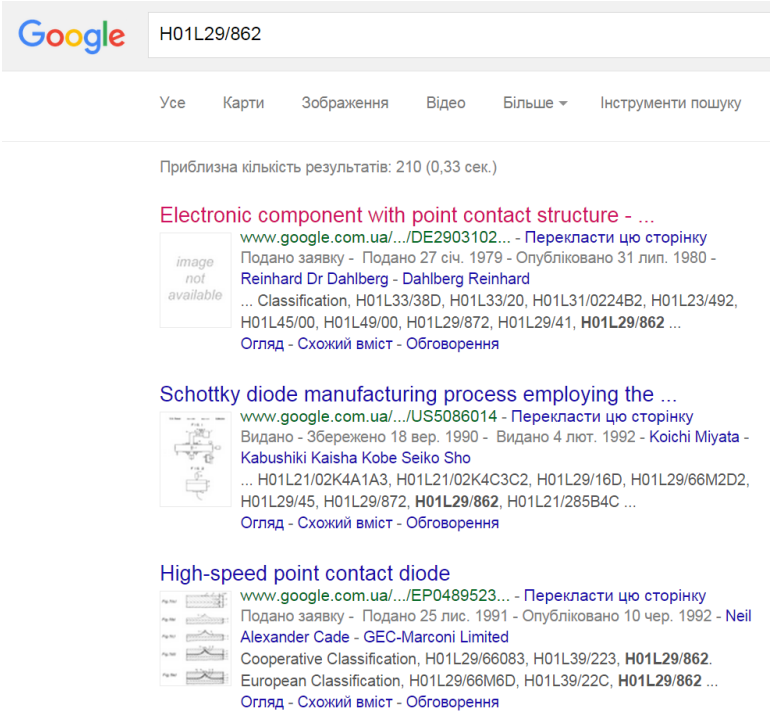

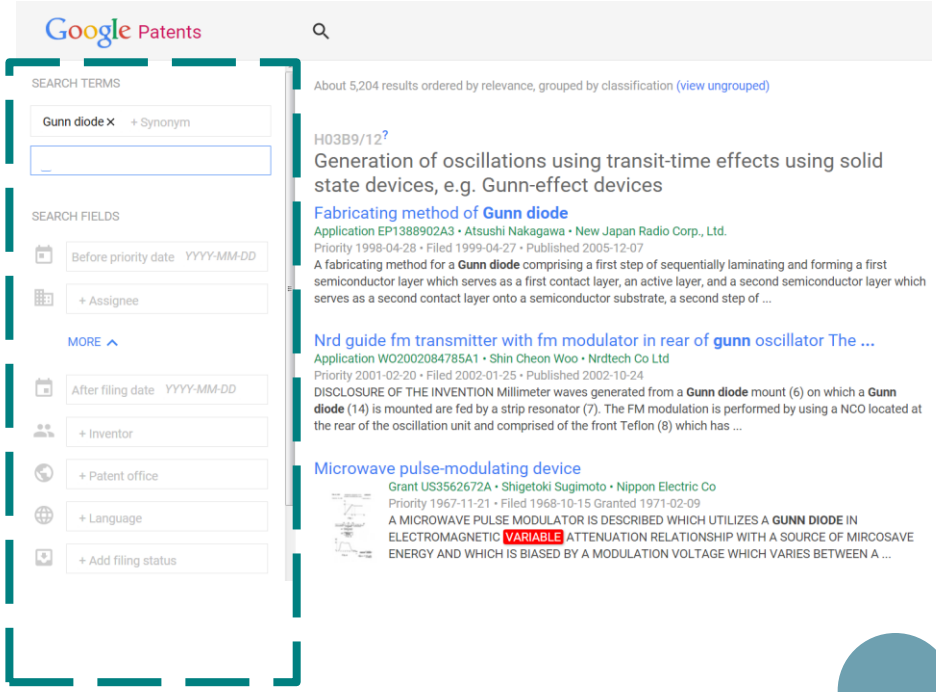

Google Non-Patents

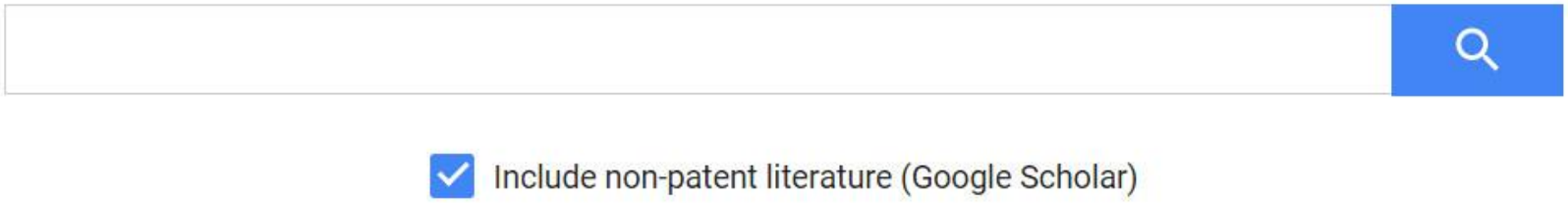

У “новій” версії можна обрати опцію пошуку по непатентній літературі паралельно з патентною. Непатентна література підтримує пошук за класами CPC. Класи призначаються шляхом автоматичного аналізу тексту.

Недоліки Espace.net

- Заявки однієї тематики можуть бути в різних класах
- Відсутність повнотекстового пошуку
- Незручність пошуку слів поруч та синонімів

Недоліки EPOQUE.NET

- Платна база даних
- Не дружній інтерфейс

Переваги Google Patents

- Повнотекстовий пошук
- Зручний пошук слів поруч та синонімів (wolfram = tungsten)
- Пошук непатентної літератури, у тому числі і за класами CPC.

Підсвітка слів

Google Patents

SEARCH TERMS

recoil × + Synonym

armature × + Synonym

barrel × + Synonym

+ Search term or CPC

SEARCH FIELDS

Before priority YYYY-MM-DD

+ Assignee

MORE

BACK TO 239 RESULTS

a force to oppose said motion.

10. A recoil mechanism for a gun comprising a support,

' a gun barrel reciprocable in recoil and counterrecoil, a

member of good electrical conductivity having a length at least equal to the movement of said barrel in recoil aifixed to said support, a core afiixed to and encompassing said barrel, a plurality of annular coils provided within said core adjacent said member, means for energizing said coils to produce magnetic flux thereabout, a plurality of tie rods aflixed to said core and extending rearwardly thereof coaxial with said barrel, an armature concentric with said barrel and spaced from said core by said member, a plurality of additional tie rods affixed to said armature and extending rearwardly thereof coaxial with said barrel, and a movable plate afiixed to said plurality of tie rods and to said plurality of additional tie rods, said core and armatlll'e adapted to move with said barrel in recoil and counterrecoil relative to said member to induce eddy currents within said member to provide additional magnetic flux about said eddy currents, the eddy current flux adapted to interact with said coil flux to produce a force to oppose the motion of said core and said barrel.

References Cited in the file of this patent UNITED STATES PATENTS 2,720,819 Ryan et a1 Oct. 18, 1955 FOREIGN PATENTS 22,238 Great Britain a 1894

Google Patents at best

Найменше “шуму” Google Patents видає при пошуку патентів, де поєднані ключові слова, які зазвичай не зустрічаються в одному класі.

Часто для таких запитів документ категорії “X” знаходиться на першій сторінці результатів пошуку.

Приклади гарних поєднань

гармата + електрогенератор

рентген + транзистор

фрактал + сонячний елемент

Приклад №1

СПОСІБ ОТРИМАННЯ ЕЛЕКТРИЧНОЇ ЕНЕРГІЇ НА ОСНОВІ ВИКОРИСТАННЯ ЕНЕРГІЇ РУХУ ВІДКАТНИХ ЧАСТИН АРТИЛЕРІЙСЬКОЇ ГАРМАТИ ТА ПРИСТРІЙ ДЛЯ ЙОГО РЕАЛІЗАЦІЇ

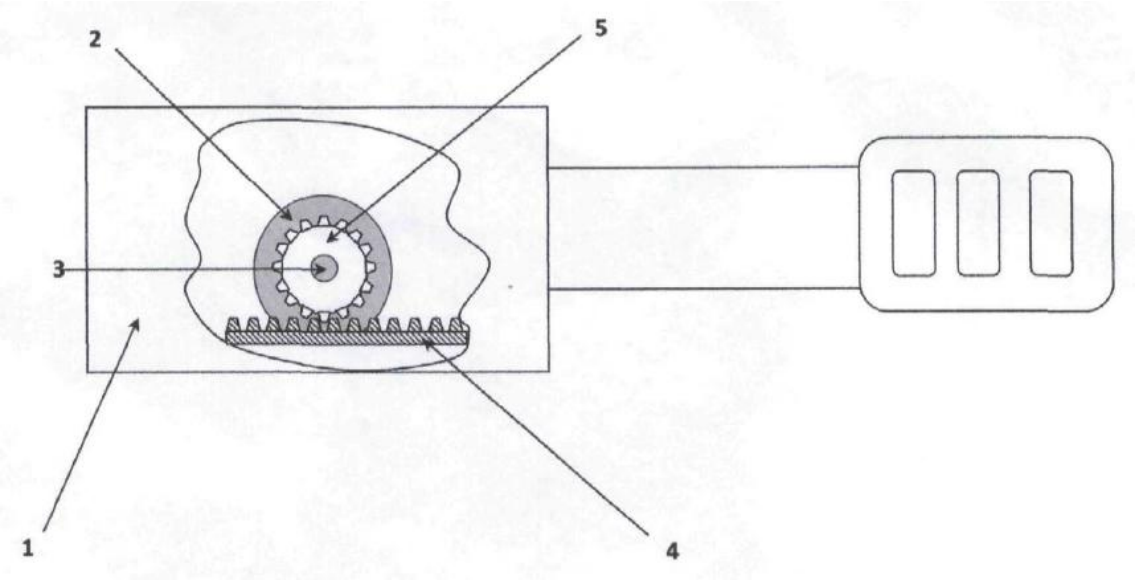

П.1 ФОРМУЛИ ВИНАХОДУ

Спосіб для отримання електричної енергії на основі використання енергії руху відкатних частин артилерійської гармати, який полягає в тому, що електричну енергію отримують з електрогенератора постійного струму, який **відрізняється** тим, що обертання валу електрогенератора здійснюється за рахунок використання кінетичної енергії руху відкатних частин гармати, яка виникає в процесі пострілу гармати.

П.2 ФОРМУЛИ ВИНАХОДУ

Пристрій для отримання електричної енергії на основі використання енергії руху відкатних частин артилерійської гармати, який складається з електрогенератора постійного струму та зубчастої передачі типу "рейка-колесо", який **відрізняється** тим, що додатково введені відкатні частини артилерійської гармати… рейка зубчастої передачі нерухомо закріплена на відкатних частинах артилерійської гармати…

Приготування до пошуку

Визначення ключових слів

- електрика
- енергія
- відкат
- артилерія
- ствол
- постійний струм
- якір
- електрогенератор

та їх переклад

- electricity
- energy
- recoil
- artillery
- barrel
- DC
- armature
- generator

Перша спроба

Google

recoil armature barrel

Усе Зображення Відео Більше Інструменти пошуку

Приблизна кількість результатів: 281 (0,49 сек.)

Electrically-driven elevating mechanism for barrel-recoil ...

www.google.com.ua/.../US932030 - Перекласти цю сторінку

Видано - Збережено 6 трав. 1908 - Видано 24 сер. 1909 - Johannes Krone - Krupp Ag

At the time 1 of recoil ofQth'egun barrel, the contact piece ... The winding Kreleases the armature-N, as soonlas itis de 'nf ergized and-tlie-letter then springs into ...

Огляд - Схожий вміст - Обговорення

Electromagnetic recoil system for a gun

www.google.com.ua/.../US2818783 - Перекласти цю сторінку

Видано - Збережено 22 квіт. 1953 - Видано 7 січ. 1958 - Carlson George R - Carlson George R

.Whenthe gun is fired the "barrel moves .violently backwardcarrying with it the core and armature which; as explained above, are tied together by the several-tie ...

Огляд - Схожий вміст - Обговорення

US 2818783 A

- 1. A recoil mechanism for a gun comprising a support, a gun barrel reciprocatable in recoil and counterrecoil, a member of good electrical conductivity fixed to said support, electromagnetic flux generating means mounted adjacent said member and movable in unison with said barrel, and means for energizing said electromagnetic fiux generating means whereby relative motion between the said electromagnetic flux generating means and said member during recoiland counterrecoil produce a force to oppose said motion.

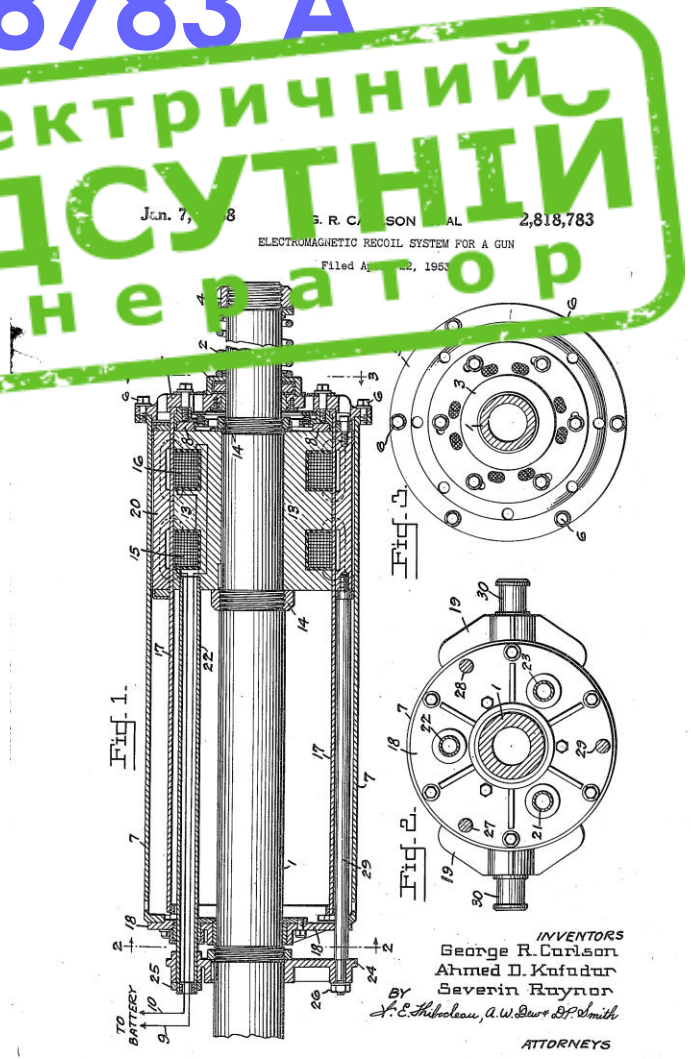

Коригування запиту

- електрика
- енергія
- відкат
- ~~артилерія~~
- зубчаста передача
- ~~постійний струм~~
- ~~якір~~
- ~~електрогенератор~~

- electricity
- energy
- recoil
- barrel
- gear

Друга спроба

recoil energy gear electricity barrel

Усе Зображення Новини Відео Більше Інструменти пошуку

Приблизна кількість результатів: 453 (0,55 сек.)

Barrel-recoil gun having a fuse-setting machine

www.google.com.ua/.../US1789779 - Перекласти цю сторінку
Видано - Збережено 21 квіт. 1930 - Видано 20 січ. 1931 - Anton Gietmann - Rheinische Metallw & Maschf
Barrel recoil guns having a fuse setting machine are known the driving ... by a **power** accumulator which is loaded by the kinetic **energy** of the gun **barrel** on firing. ... **barrel** by an intermediate **gear** which elastically transfers the kinetic **energy** of ...
Огляд - Схожий вміст - Обговорення

Magnetic recoil mechanism for guns

www.google.com.ua/.../US2720819 - Перекласти цю сторінку
Видано - Збережено 1 трав. 1951 - Видано 18 жов. 1955 - Ryan James H - Ryan James
Travel of the **barrel** and sleeve moves rack 20 with reference to **gear** 19 whereby the ... that the **generator** may be replaced by any source of **electrical energy**.
Огляд - Схожий вміст - Обговорення

US 2720819 A

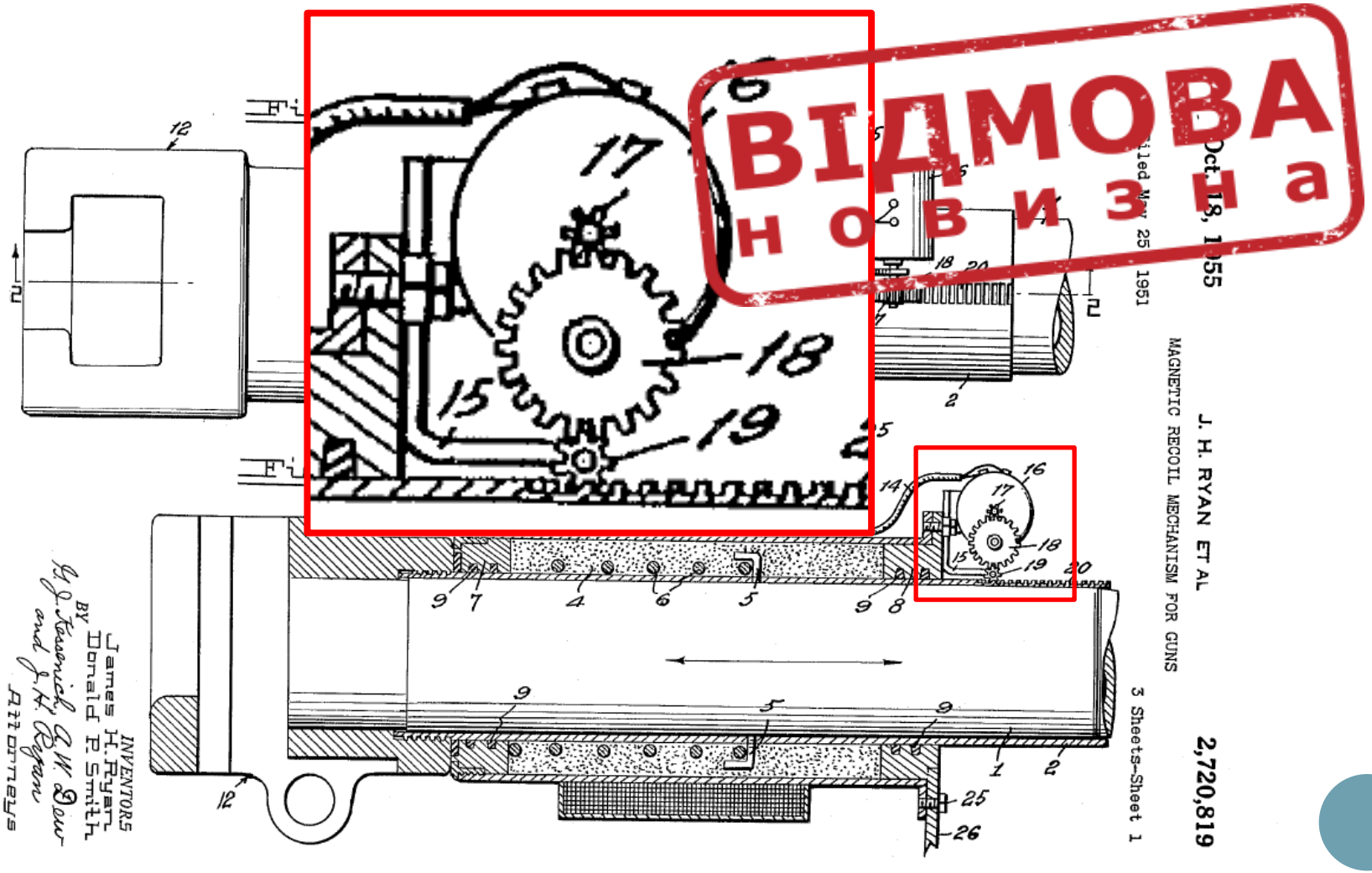
Oct. 18, 1955
2,720,819
J. H. RYAN ET AL
MAGNETIC RECOIL MECHANISM FOR GUNS
Filed May 25 1951
3 Sheets-Sheet 1
INVENTORS
James H. Ryan
Donald P. Smith
BY
Attorneys
ВІДМОВА
новизна

Приклад №2

Спосіб тестування фоточутливих багатошарових структур

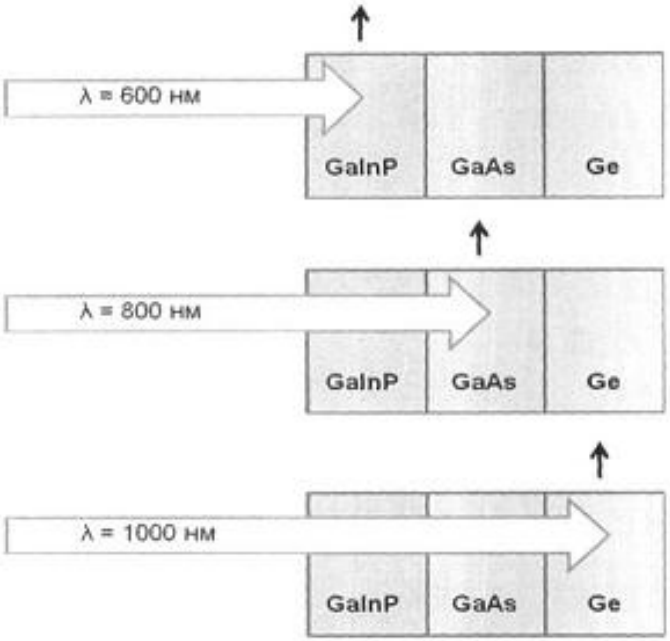

Фіг. 2

Формула винаходу

Спосіб тестування фоточутливих багатошарових структур, що включає операції їх опромінення модульованим світлом, реєстрацію та обробку наведеного фотоелектричного сигналу, який **відрізняється** тим, що застосовують опромінення різної довжини хвилі у відповідності до спектрального діапазону поглинання напівпровідникових шарів структури.

Приготування до пошуку

Визначення ключових слів

та їх переклад

- спосіб
- тестування
- фоточутливий
- багатошаровий
- модульований
- спектр
- заборонена зона

- method
- testing
- solar cell
- multilayer
- multijunction
- modulated
- spectrum
- band gap

Перша спроба

Google

solar cell multijunction

Усе | Зображення | Новини | Відео | Більше | Інструменти пошуку

Приблизна кількість результатів: 486 (0,12 сек.)

Voltage matched multijunction solar cell

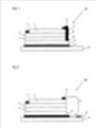

www.google.com.ua/.../EP2375455... - Перекласти цю сторінку
Подано заявку - Подано 9 квіт. 2010 - Опубліковано 12 жов. 2011 - Andreas Gombert - S.O.I.Tec Silicon on Insulator Technologies
The present invention relates to a (voltage matched multijunction) solar cell with a first solar cell stack and a second solar cell stack and ...
Огляд - Схожий вміст - Обговорення

Manufacture of multijunction solar cell devices

image not available

www.google.com.ua/.../WO201314... - Перекласти цю сторінку
Подано заявку - Подано 13 бер. 2013 - Опубліковано 3 жов. 2013 - Bruno Ghyselen - Soitec
The present invention relates to a method for manufacturing a multijunction solar cell device comprising the steps of providing a first ...
Огляд - Схожий вміст - Обговорення

Nanowire multijunction solar cell

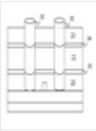

www.google.com.ua/.../US8530739 - Перекласти цю сторінку
Видано - Збережено 28 чер. 2012 - Видано 10 вер. 2013 - Siegfried F. Karg - International Business Machines Corporation
A solar cell includes a substrate layer and a plurality of nanowires grown outwardly from the substrate layer, at least two of the nanowires ...
Огляд - Схожий вміст - Обговорення

Коригування запиту

- фоточутливий
- багатошаровий
- спосіб
- спектр

- solar cell
- multijunction
- method
- spectrum

Друга спроба

Google

solar cell multijunction spectrum

Усі Зображення Новини Відео Більше Інструменти пошуку

Сторінка 2 з такої приблизної кількості результатів: 5 730 (0,29 сек.)

Apparatus and meth[illegible] characterize multijunction ...

www.google.co[illegible]/US8190386 - Перекласти цю сторінку

Видано - Збер[illegible]р. 2011 - Видано 29 трав. 2012 - Simon Fafard - Cyrium Techno[illegible]rporated

Each light source [illegible]ptical spectrum that falls within the ... A method to characterize a multijunction solar cell having subcells, the method ...

Огляд - Схожий вміст - Обговорення

Multi-junction, photovoltaic devices with nanostructured ...

www.google.com.ua/.../WO200713... - Перекласти цю сторінку

Подано заявку - Подано 3 трав. 2007 - Опубліковано 15 лис. 2007 - Ryne P Raffaelle - Glenn Res Ct

The first conductor is coupled to one of the solar cells and the second ...

Multi-junction, photovoltaic devices with nanostructured **spectral** ...

Огляд - Схожий вміст - Обговорення

Current-matched high-efficiency, multijunction monolithic ...

www.google.com.ua/.../US5223043 - Перекласти цю сторінку

Видано - Збережено 11 трав. 1992 - Видано 29 чер. 1993 - Jerry M. Olson - The United States Of America As Represented By The United States Department Of Energy

A high-efficiency multijunction photovoltaic solar cell, consisting .... For example, to capture as many photons from the spectrum of solar ...

Огляд - Схожий вміст - Обговорення

З використанням слову “спосіб”

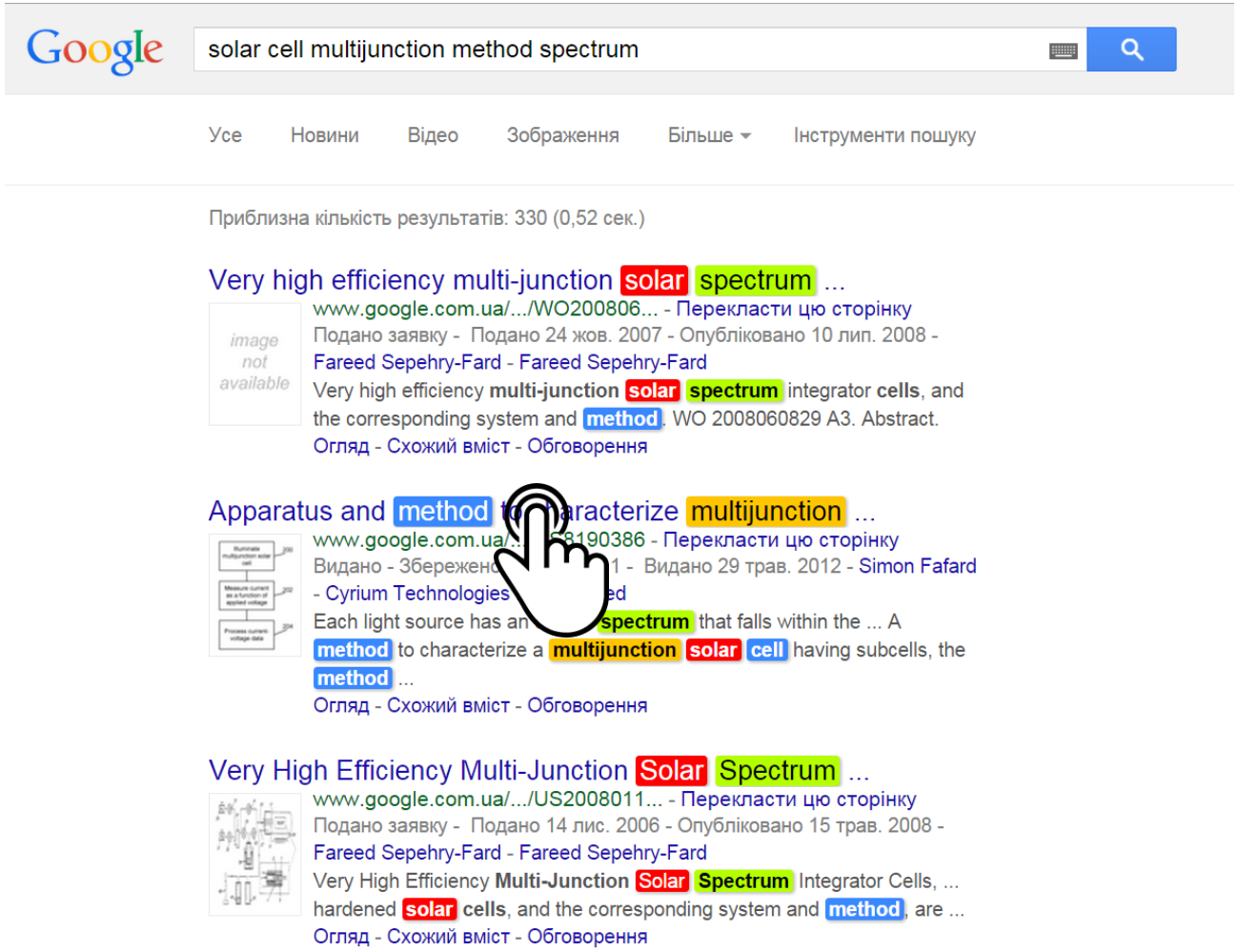

US 8190386 B2

Google

solar cell multijunction method spectrum

Патенти | Заявка на патент | Виданий патент | Знайти прототипи | Обговорити цей патент | Переглянути файл PDF

Apparatus and method to characterize multijunction photovoltaic solar cells

US 8190386 B2

АНОТАЦІЯ

An apparatus and method to electrically and optically characterize a multijunction solar cell. The apparatus can have as many light sources as there are subcells in the multijunction solar cell. Each light source has an optical spectrum that falls within the bandgap energy of a corresponding subcell. Each light source has a controllable intensity level.

Номер публікації	US8190386 B2
Тип публікації	Виданий патент
Номер заявки	US 13/230,919
Дата публікації	29 трав. 2012
Дата реєстрації заявки	13 вер. 2011
Дата пріоритету	30 трав. 2011
Також опубліковано як	US8073645, US20110246109, US20120004868, WO2012162790A1
Винахідники	Simon Fafard
Оригінальний правонаступник	Cyrium Technologies Incorporated
Експортувати цитування	BiBTeX, EndNote, RefMan

Цитування патентів (3), Цитування не патентів (6), Класифікації (9)

Зовнішні посилання: USPTO (Бюро патентів і товарних знаків США), USPTO – передача прав, Espacenet

ВІДМОВА

Новизна

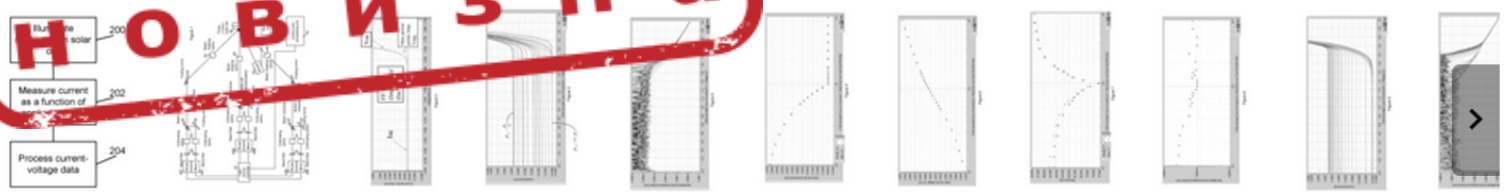

Приклад №3

СПОСІБ САМОДІАГНСТИКИ ТЕРМОЕЛЕКТРИЧНОГО ПЕРЕТВОРЮВАЧА НА МІСЦІ ЕКСПЛУАТАЦІЇ

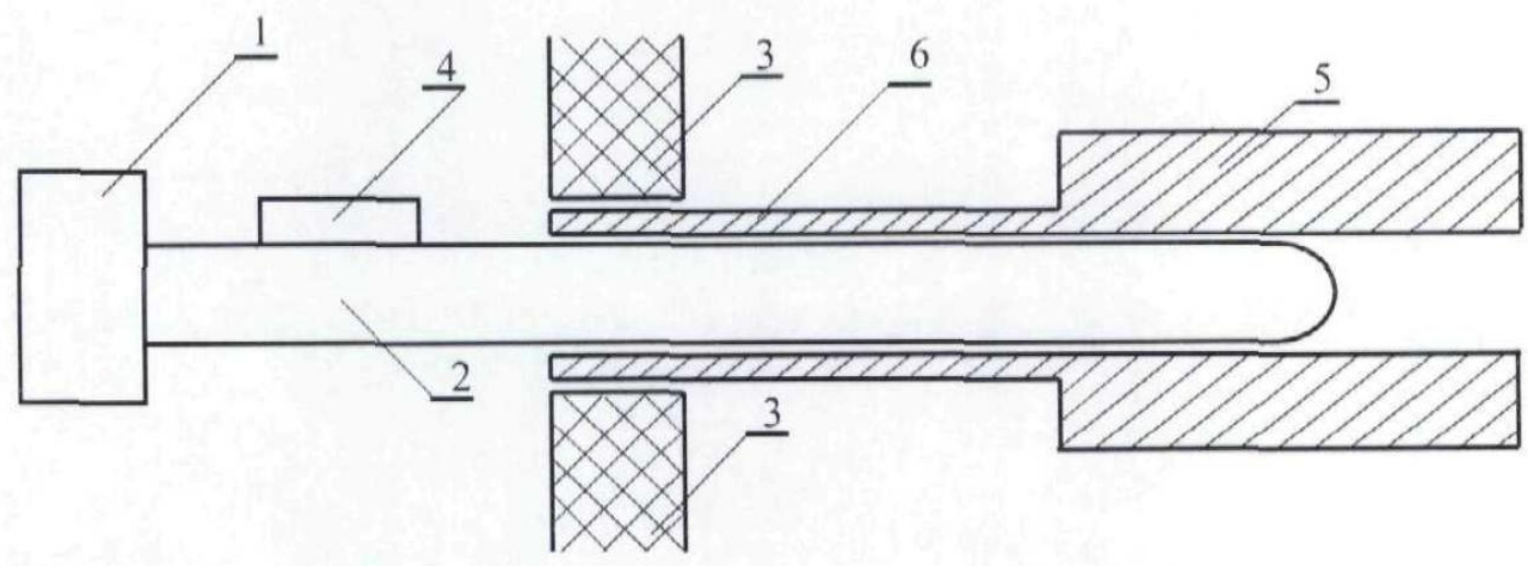

Формула винаходу

Спосіб самодіагностики термоелектричного перетворювача на місці експлуатації, який полягає у визначенні зміни генерованої його термопарою термо-е.р.с. при тимчасовій заданій зміні профілю температурного поля… який **відрізняється** тим, що профіль температурного поля термопари змінюють за рахунок зміни глибини занурення термоелектричного перетворювача.

Приготування до пошуку

Визначення ключових слів

- корекція
- термопара
- деградація
- рух

та їх переклад

- correction
- thermocouple
- degradation
- motion
- movement

Перша спроба

Google Patents

SEARCH TERMS

thremocouple × + Synonym

correction × + Synonym

degradation × or ageing × + Synonym

+ Search term

SEARCH FIELDS

G01K15/00 × + CPC

Before priority date YYYY-MM-DD

+ Assignee

MORE

Page 4 of about 170 results ordered by relevance

Inert thermocouple with nanometric thickness for lyophilization monitoring
Google Scholar • ieeexplore.ieee.org • Grassini S • Instrumentation and Measurement, IEEE Transactions on
Published 2013
Abstract—This paper describes the development and character-ization of thermocouples with nanometric thickness made inert by means of a glass-like coating. These thermocouples are designed to follow the freeze-drying process of pharmaceutical ...

Power module lifetime estimation from chip temperature direct measurement in an automotive traction inverter
Google Scholar • www.sciencedirect.com • Coquery G • Microelectronics Reliability
Published 2001
Abstract Based on investigations conducted on a Renault Kangoo Electric vehicle, this article is a contribution to increase our knowledge's on thermal constraints applied to hybrid vehicles traction system, in view of IGBT power modules lifetime estimation. This paper ...

Measurement Device and Pro[illegible]re for Thermocouple Inhomogeneity Detection
Google Scholar • ev.fe.uni-lj.si • Hiti M • El[illegible]hniski Vestnik
Published 2005
Abstract. The paper presents an automati[illegible]or thermocouple inhomogeneity detection achieved by moving the thermocouple through tempera[illegible]adients and measuring any Seebeck voltage variation. It is a flexible portable system enabling ...

Measurement Device…

Elektrotehniški vestnik 72(4): 189-194, 2005
Electrotechnical Review: Ljubljana, Slovenija

ВІДМОВА
НОВИЗНА

Measurement Device and Procedure for Thermocouple Inhomogeneity Detection

Miha Hiti, Jovan Bojkovski, Valentin Batagelj and Janko Drnovšek
University of Ljubljana, Faculty of Electrical Engineering,
Laboratory of Metrology and Quality, Tržaška 25, 1000 Ljubljana
E-pošta: miha.hiti@fe.uni-lj.si

Abstract. The paper presents an automatic system for thermocouple inhomogeneity detection achieved by moving the thermocouple through temperature gradients and measuring any Seebeck voltage variation. It is a flexible portable system enabling accurate and reproducible measurements even for a great number of repetitions and long measurement periods. Also, the workload on the user performing such measurements is reduced. The vital part of the system is a microcontroller controling the stepper motor for carriage movement. It is also used for communication with a PC computer, where a custom-written program in LabVIEW serves as a user interface. The mounting of the system is developed for vertical as well as horizontal thermometer movement. This allows the system to take advantage of the existing laboratory equipment since it can easily be mounted on different baths and furnaces. A brief description of procedures for thermocouple inhomogeneity detection is given. Measurement results of thermal emf for inhomogeneity detection are presented for different heat sources such as water bath, oil bath and heat-pipe furnace.

Key words: thermocouples, uncertainty, temperature measurement

Бонус-порада

G21B3

Google Patents

SEARCH TERMS

G21B3 × + Synonym

+ Search term or CPC

No results.

G21B3/00

Google Patents

SEARCH TERMS

G21B3/00 × + Synonym

+ Search term or CPC

About 2,358 results

icons by freepik.com